年	月	日	更正者	更 正 記 事

MOUNTING HOLE

PANEL THICK:(A1.0mm)
PANEL THICK:(B1.5mm)
PANEL THICK:(C2.0mm)
PANEL THICK:(D3.0mm)

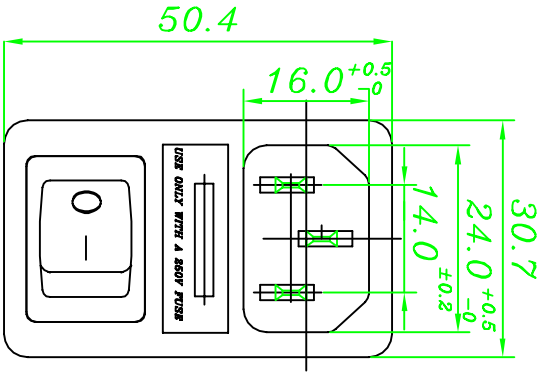

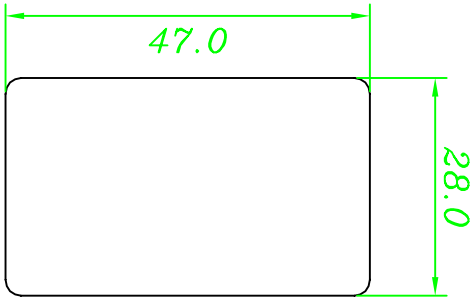

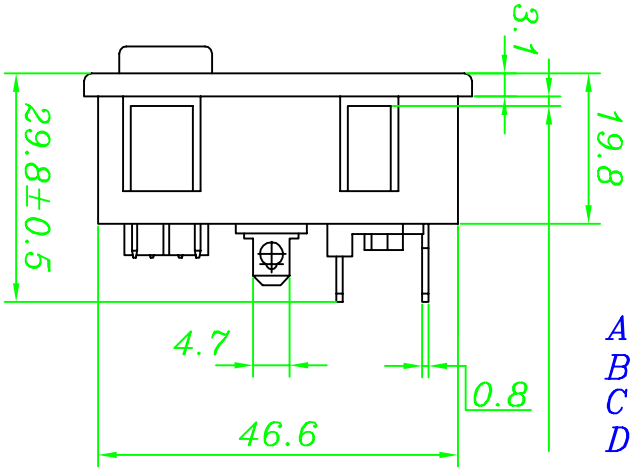

A 1.2
B 1.7
C 2.2
D 3.2
+0.15 -0.1

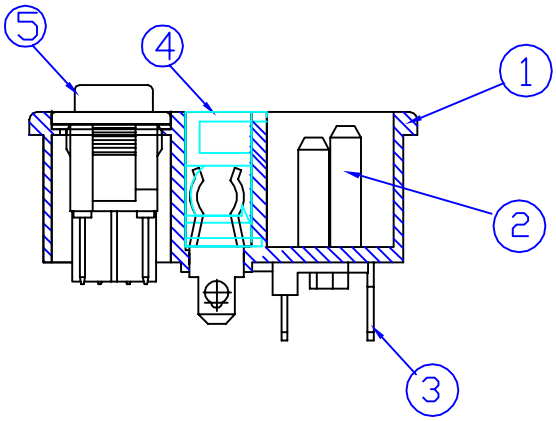

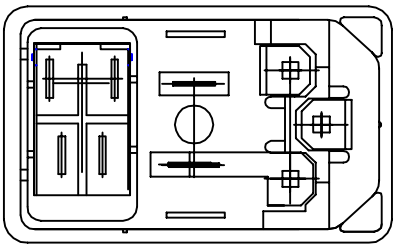

SPECIFICATIONS

1. Rating: 10A 250VAC
2. Dielectric Strength: AC 2000V 1 Minute
3. Insulation Resistance: MORE THAN 100M Ω at DC 500V
4. Certification: UL , VDE , ENEC , CCC

1	BODY	1	NYLON #66	94V-2	or 94V-0	Q101-BB01
2	CONTACT	2+1	Bsp1-1/2H	T=2.0	Ni-PLATED	0C02b/0C03b
3	TERMINAL	2+1	Bsp1-1/2H	T=0.8	Sn-PLATED	AD02/AD06
4	FUSE HOLDER	1	NYLON #66	94V-2	or 94V-0	Q101-0H2
5	SWITCH					

編號	零件名稱				數量	材質	規格	加工處理		備註
製圖	LEO ZHENG	110	07	12	品名	JR-101-1FRS 系列承認圖		無註記公差	第三角法	請勿實測圖面
描圖	LEO ZHENG	110	07	12	品號	JR-101-1FRS(Q1.0,1.5,2.0,3.0)-02.03.04		長度± 0.3 角度±		
校對	Davy Chen	110	07	12	圖號	A101-BB04		比例 1:1	單位	MM
核准	Johnson chen	110	07	12						

JEC 捷森電子工業股份有限公司 檔案號碼 A101-BB04