年	月	日	更正者	更 正 記 事

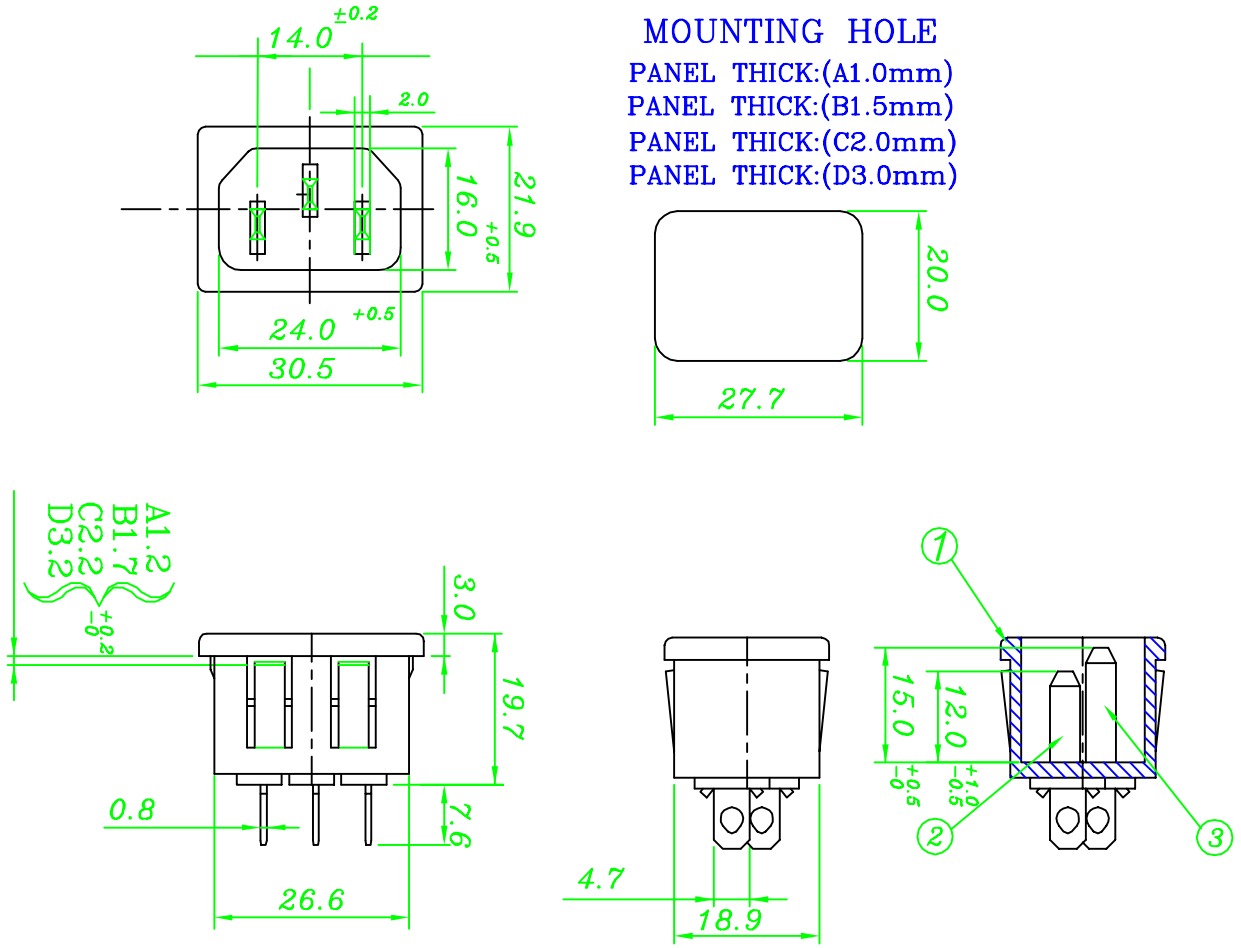

SPECIFICATIONS

1.Rating: 10A 250VAC / 15A 250VAC

2.Dielectric Strength: AC 2000V 1 Minute

3.Insulation Resistance: MORE THAN 100MΩ at DC 500V

4.Certification: UL , VDE , ENEC , CCC

1	BODY	1	NYLON #66	94V-2	or 94V-0	Q101-0C01
2	CONTACT	2	Bsp1-1/2H	T=2.0	Sn-PLATED	Q101-0A02
3	GROUND CONTACT	1	Bsp1-1/2H	T=2.0	Sn-PLATED	Q101-0A03
編號	零件名稱	數量	材質	規格	加工處理	備註

製圖	LEO ZHENG	109	12	23	品名	JR-101S 系列承認圖	無註記公差	第三角法	請勿實測圖面
描圖	LEO ZHENG	109	12	23	品號	JR-101S (1.0,1.5,2.0,3.0)	長度± 0.3 角度±		
校對	Davy Chen	109	12	23	圖號	A101-0C00	比例 1:1	單位 MM	
核准	Johnson chen	109	12	23					

JEC 捷森電子工業股份有限公司 檔案號碼 A101-0C00