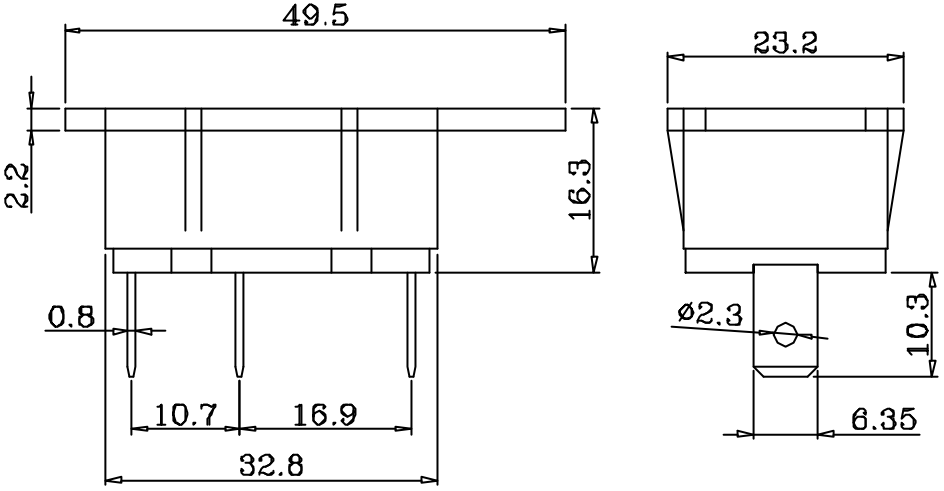

Specifications:

1.Standard Rating: 5-50 AMPERE
2.Input Power: 125VAC/250VAC 12VDC/24VDC
3.Dielectric Strength: 1800VAC/1Minute
4.Interrupt Capacity: 24VDC x 100A , 125VAC x 500A
5.Insulation Resistance: >100MΩ
6.Operating Temperature: -23°C(-20°F)to93°C(200°F)
7.Storage Temperature: -29°C(-20°F)to93°C(200°F)
8.Contact Endurance:
224VDC x 200% of Rated Current-1000Cycles
9.Reset Method: Auto Reset

年	月	日	更正者	更正記事	△

編號	零件名稱	數量	材質	規格	加工處理	備註
設計	L,chun-ting 921114	品名	承認圖		無註記公差	第三角法
製圖	L,chun-ting 921114					
描圖	L,chun-ting 921114	品號	JA-806A		長度±0.5 角度	
校對		圖號	E806-00A		比例	單位 mm
核准						
採購規範						

JEC 捷森電子工業股份有限公司

檔案號碼 E806-00A

請勿實測圖面