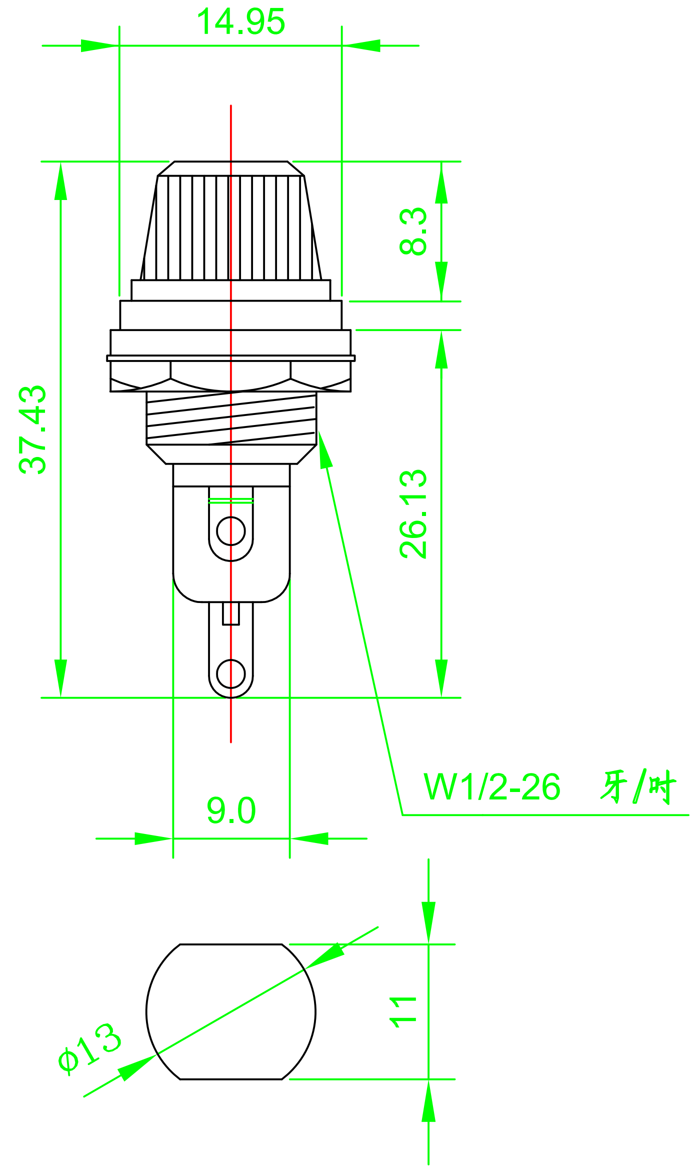

規 格
SPECIFICATIONS

額 定
1.RATING : 10A 250VAC./15A125VAC

絕緣電阻
2.INSULATION RESISTANCE : DC 500V 100MΩ Min.

耐 電 壓
3.DIELECTRIC STRENGTH : AC 1500V 1 MINUTE.

端子材料
4.TERMINAL MATERIAL : Copper Alloy,Ni Plated.

本體材料
5.HOUSING MATERIAL : Phenolic.

適合保險絲
6.FIT: ø5.2*20±0.5m/m

品 名	系列承認圖	無註記公差	第三角法
品 號	JF-204	長度 ±0.2 角度	
圖 號	E204-00A	比例	單位 mm

? ?	L,Chun-Ting	850630	
? ?	L,Chun-Ting	850630	
? ?	L,Chun-Ting	881101	
? ?			
? ?			
採購規範			

年	月	日	更正者	?	?	?	?	△

JEC 捷森電子工業股份有限公司

檔案號碼 E204-00A

請勿實測圖面